Coolimat-2000

Filtre à bande

Mode d’emploi

Traduction des instructions originales

N° de document : 16527025-03_A-fr
Date de parution : 2025.03.12

Copyright

Le contenu de ce mode d'emploi est la propriété de Struers ApS. Toute reproduction de ce mode d'emploi, même partielle, nécessite l'autorisation écrite de Struers ApS.

Tous droits réservés. © Struers ApS.

Table des matières

1 Concernant ce mode d'emploi **5**
1.1 Accessoires et consommables 5
2 Sécurité **6**
2.1 Usage prévu 6
2.2 Coolimat-2000 mesures de sécurité 6
2.2.1 À lire attentivement avant utilisation 6
2.3 Messages de sécurité 8
2.4 Messages de sécurité dans ce mode d'emploi 8
3 Commencer - introduction **10**
3.1 Description du dispositif pour Coolimat-2000 Filtre à bande 10
3.2 Vue d'ensemble du Coolimat-2000 Filtre à bande 11
3.3 Vue d'ensemble du panneau de commande 12
3.3.1 Vue arrière de l'unité de contrôle 13
3.4 Arrêt d'urgence 13
4 Transport et stockage **14**
5 Installation **15**
5.1 Déballer Coolimat-2000 15
5.2 Vérifier la liste d'emballage 16
5.3 Soulever Coolimat-2000 17
5.4 Assembler le Coolimat-2000 Filtre à bande 18
5.4.1 Monter le rouleau de papier filtre 18
5.4.2 Indicateur de niveau d'eau 19
5.4.3 Pompe de recyclage 19
5.5 Préparer l'unité de recyclage à l'emploi 19
5.5.1 Alimentation en eau 19
5.5.2 Remplir le bac 20
5.5.3 Alimentation en courant 20
5.5.4 Vérifier que l'installation est correcte 21
5.6 Connecter Coolimat-2000 à la tronçonneuse 21
5.7 Niveau de bruit 22
6 Opérer le dispositif **22**
6.1 Démarrer Coolimat-2000 22
6.2 Eteindre 22
6.3 Changer le papier dans le filtre à bande 23

6.4 Régler le capteur de flotteur d’eau 24
7 Maintenance et service 26
7.1 Quotidiennement 27
7.1.1 Le liquide de refroidissement 27
7.1.2 Vérifier le liquide de refroidissement 27
7.1.3 Remplacer le liquide de refroidissement 28
7.2 Chaque semaine 29
7.3 Mensuellement 29
7.4 Annuellement 29
7.4.1 Tester les dispositifs de sécurité 29
7.5 Pièces détachées 30
7.5.1 Liste des pièces détachées 30
7.6 Maintenance et réparation 30
7.7 Elimination 31
8 Indication d'erreurs 32
9 Caractéristiques techniques 33
9.1 Données techniques 33
9.2 Pièces du système de contrôle relatives à la sécurité (SRP/CS) 37
9.3 Schémas 37
9.4 Informations légales et réglementaires 39
10 Fabricant 39
Déclaration d’incorporation d’une quasi-machine 41

1 Concernant ce mode d’emploi

PRUDENCE
L’équipement Struers ne doit être utilisé qu’en rapport avec et comme décrit dans le mode d’emploi fourni avec l’équipement.

Remarque
Lire le mode d'emploi avec attention avant l'utilisation.

Remarque
Pour voir le détail d’une information spécifique, voir la version en ligne de ce mode d’emploi.

1.1 Accessoires et consommables

Accessoires

Pour plus d’informations sur la gamme disponible, consultez la brochure Coolimat-2000 :

- Le site web de Struers (http://www.struers.com)

Consommables

Cette machine a été conçue pour une utilisation avec des consommables Struers spécialement prévus pour cet usage et pour ce type de machine.

D'autres produits peuvent contenir des solvants agressifs pouvant attaquer les joints en caoutchouc par exemple. La garantie ne couvrira pas les pièces de machine endommagées (par exemple les joints et les tubes), dans les cas où les dommages créés seraient directement liés à l'utilisation de consommables non fournis par Struers.

Pour plus d’informations sur la gamme disponible, voir: Le site web de Struers (http://www.struers.com)

Requis

- Une grande pompe d'une capacité de 65 L/min à 1 bar/17 gallons/min).
- Additif pour l'unité de recyclage, pour prévenir la corrosion et améliorer la qualité de tronçonnage.
- Papier filtre Nous vous recommandons d'utiliser des rouleaux de papier filtre d’une résistance à la traction de 20N et une longueur de 100 m/328 ft.

Recommandé

- Pour faciliter le nettoyage, utiliser un insert en plastique pour récupérer les déchets.

Option

- Une pompe supplémentaire de recyclage. – Une deuxième pompe peut être montée pour alimenter 2 machines en liquide de refroidissement. La pompe Struers est équipée d'un câble pouvant être branché directement au dos de l'unité de contrôle.

2 Sécurité

2.1 Usage prévu

Coolimat-2000 est destiné à la filtration, au refroidissement et au recyclage du liquide de refroidissement contenant des déchets provenant de l'usinage de matériaux. Coolimat-2000 est conçu pour être utilisé avec les machines de prépolissage et de tronçonnage Struers.

La machine doit être opérée par un personnel qualifié/formé seulement. Cette machine est destinée à un usage en environnement de travail professionnel (par exemple au laboratoire matérialographique).

Cette machine est prévue pour une utilisation avec des liquides de refroidissement et des filtres spécifiquement destinés à un usage sur ce type de machine*. Pour la fonction Coolimat-2000 prévue, un signal de la machine est nécessaire.

Ne pas utiliser la machine pour	Filtrer tout type de matériau explosif et/ou inflammable et/ou instable du processus de tronçonnage. De plus, la machine ne devra pas être utilisée avec des consommables (liquides de refroidissement, filtres) qui ne sont pas en conformité avec la fonction et les matériaux de Coolimat-2000.
Modèle	Coolimat-2000 FB (Filtre à bande)

2.2 Coolimat-2000 mesures de sécurité

2.2.1 À lire attentivement avant utilisation

1. L'installation de la machine doit être conforme aux règles de sécurité locales. Toutes les fonctions de la machine et tout équipement connecté doivent être parfaitement opérationnels.
2. L'opérateur devra lire les mesures de sécurité et le mode d'emploi, ainsi que les sections pertinentes des modes d'emploi relatifs à tous les équipements et accessoires connectés.
3. Ne pas utiliser de liquide de recyclage autre que de l'eau mélangée à des additifs homologués pour une utilisation sur la machine.
4. L'opérateur devra lire le mode d'emploi et, le cas échéant, les Fiches de Données de Sécurité relatives aux consommables utilisés.

5. Respecter les règles de sécurité en vigueur pour la manipulation, le mélange, le remplissage, la vidange et l'élimination des liquides de refroidissement et des additifs.Attention, le liquide de recyclage peut être chaud !
6. Conserver une copie de ce mode d’emploi dans un endroit facile d’accès pour référence future.
7. Ne pas tenir compte de ces informations, et toute mauvaise manipulation de l’équipement, peut entraîner des dommages sévères à la personne, ainsi que des dommages matériels.
8. Une mauvaise manipulation ou une modification de l'équipement peut entraîner des dommages sévères à la personne ainsi que des dommages matériels.
9. Pour un maximum de sécurité et une longévité prolongée de la machine, n’utiliser que des consommables Struers originaux.
10. La machine doit être débranchée de la prise de courant principal avant tout service technique.
11. Toujours porter des gants et lunettes de protection lors du nettoyage et du remplissage du bac.
12. La pompe de recyclage doit être débranchée de l'alimentation en courant électrique avant d’être sortie de l'unité de recyclage. Le port de chaussures de sécurité est recommandé lors de la manipulation de la pompe.
13. Toutes les fonctions de sécurité doivent être intactes et en parfait état de fonctionnement. Si elles ne le sont pas, procéder à leur remplacement ou à leur réparation avant d’utiliser la machine.
14. Maintenir la zone autour du bac propre et exempte de déversements.
15. En cas de mauvais fonctionnement ou de bruits inhabituels, arrêter la machine et appeler le SAV.
16. Struers recommande l’utilisation d’un système d’aspiration car le processus de tronçonnage peut générer des poussières ou gaz nocifs.
17. En cas d'incendie, alerter les personnes présentes et les pompiers. Déconnecter l’alimentation en courant électrique. Utiliser un extincteur à poudre. Ne pas utiliser d'eau.
18. La machine doit être installée dans une pièce bien aérée et suffisamment éclairée (300 lux).
19. L’équipement Struers ne doit être utilisé qu’en rapport avec et comme décrit dans le mode d’emploi fourni avec l’équipement.
20. Cette machine a été conçue pour une utilisation avec des consommables Struers spécialement prévus pour cet usage et pour ce type de machine.
21. En cas de mauvais usage, d’installation incorrecte, de modification, de négligence, d’accident ou de réparation impropre, Struers n’acceptera aucune responsabilité pour des dommages causés à l’utilisateur ou à la machine.
22. Le démontage d’une pièce quelconque de la machine, en cas d’entretien ou de réparation, doit toujours être assuré par un technicien qualifié (en électromécanique, électrique, mécanique, pneumatique, etc.).

2.3 Messages de sécurité

Struers utilise les signes suivants pour signaler les risques potentiels.

DANGER ÉLECTRIQUE
Ce signe avertit d'un danger électrique lequel, s'il n'est pas évité, peut être mortel ou entraîner des blessures graves.

ATTENTION
Ce signe avertit d'un danger comportant un risque moyennement élevé lequel, s'il n'est pas évité, peut être mortel ou entraîner des blessures graves.

RISQUE D´ÉCRASEMENT
Ce signe avertit d'un risque d'écrasement lequel, s'il n'est pas évité, peut entraîner des blessures légères, modérées ou graves.

PRUDENCE
Ce signe avertit d'un danger comportant un risque faible lequel, s'il n'est pas évité, peut entraîner des blessures légères ou de gravité modérée.

Arrêt d´urgence
Arrêt d'urgence

Messages d'ordre général

Remarque
Ce signe avertit d'un risque de dommage matériel, ou la nécessité de procéder avec prudence.

Conseil
Ce signe indique que des informations complémentaires et des conseils sont disponibles.

2.4 Messages de sécurité dans ce mode d'emploi

RISQUE D´ÉCRASEMENT
Porter des chaussures de sécurité lors de la manipulation des pièces de machine lourdes.

DANGER ÉLECTRIQUE
Eteindre le courant électrique avant d'installer un équipement électrique.

DANGER ÉLECTRIQUE
La machine doit être branchée à la terre.

DANGER ÉLECTRIQUE
Vérifier que la tension du courant correspond à la tension indiquée sur la plaque signalétique de la machine.
Une tension incorrecte peut endommager le circuit électrique.

ATTENTION
Couper le courant avant d'entreprendre tout travail relatif à la maintenance.

PRUDENCE
L'équipement Struers ne doit être utilisé qu'en rapport avec et comme décrit dans le mode d'emploi fourni avec l'équipement.

PRUDENCE
Une exposition prolongée à des bruits forts peut engendrer des pertes auditives permanentes.
Utiliser une protection auditive si l'exposition au bruit excède les niveaux prescrits par les règlementations locales.

PRUDENCE
Portez des gants et des lunettes de protection lorsque vous manipulez du liquide de refroidissement.

PRUDENCE
Attention, le liquide de refroidissement peut être chaud.

PRUDENCE
Portez des chaussures de sécurité lorsque vous manipulez la pompe.

PRUDENCE
Le réceptacle collecteur des déchets est lourd lorsqu'il est plein et ne doit pas être manipulé sans assistance.

PRUDENCE
Évitez de renverser du liquide de refroidissement lorsque vous remplissez, videz ou remplissez le bac.

PRUDENCE
Porter des chaussures de sécurité à semelle anti-dérapante.

ATTENTION
Ne pas utiliser la machine avec des dispositifs de sécurité défectueux.
Contacter le SAV Struers.

ATTENTION
En cas d'incendie, alerter les personnes présentes, appeler les pompiers et couper le courant. Utiliser un extincteur à poudre. Ne pas utiliser d'eau.

ATTENTION
Les composants critiques relatifs à la sécurité doivent être remplacés après une durée de vie d'au maximum 20 ans. Contactez Struers Service pour plus d'informations.

3 Commencer - introduction

3.1 Description du dispositif pour Coolimat-2000 Filtre à bande

Coolimat-2000 Filtre à bande est une machine de recyclage filtrante pour le liquide de refroidissement contenant des déchets/débris, typiquement des copeaux et particules générés par les meules de tronçonnage. Elle a été conçue pour filtrer et refroidir le liquide de refroidissement utilisé jusqu'à sur 2 tronçonneuses et/ou prépolisseuses.

Le liquide de refroidissement est dirigé dans le papier filtre qui est placé sur une tige métallique. Le liquide de refroidissement filtré est collecté dans un bac se trouvant sous l'unité filtre, et il est alors recirculé à la tronçonneuse par le biais de jusqu’à deux pompes incorporées dans le bac. Le liquide de refroidissement doit être ajouté à un niveau suffisant, correctement mélangé et remplacé selon les spécifications.

Le papier filtre se déroule automatiquement pour garantir que la capacité du filtre soit adaptée à la quantité de débris. Un flotteur active le filtre à bande métallique motorisé lorsque le niveau d’eau maximal au-dessus du papier filtrant est atteint. Ceci garantit que la bande amène continûment une nouvelle section de papier filtre sous l'arrivée du liquide de refroidissement.

Les débris sont automatiquement transportés à un réceptacle collecteur des déchets à l'avant de la machine. Lorsque le papier filtre avance, les débris sont éliminés du papier filtre utilisé et déposés dans un réceptacle collecteur de déchets. Le réceptacle collecteur de déchets peut être retiré pour permettre l'élimination des débris. Lorsque le papier filtre jetable est usé, il est facilement remplacé par l'utilisateur.

Coolimat-2000 n'est pas équipé de boutons de mise en marche et d'arrêt. Il est activé ou arrêté par des signaux provenant du câble de contrôle de la machine à laquelle il est connecté. Ce qui signifie que, typiquement, il démarrera et s'arrêtera simultanément avec une machine maître, et restera en attente lorsque la recirculation n'est pas requise.

Si l’arrêt d’urgence est activé sur la machine maître,Coolimat-2000 s’arrêtera également. Un arrêt d'urgence de catégorie 0 coupe le courant à Coolimat-2000.

3.2 Vue d’ensemble du Coolimat-2000 Filtre à bande

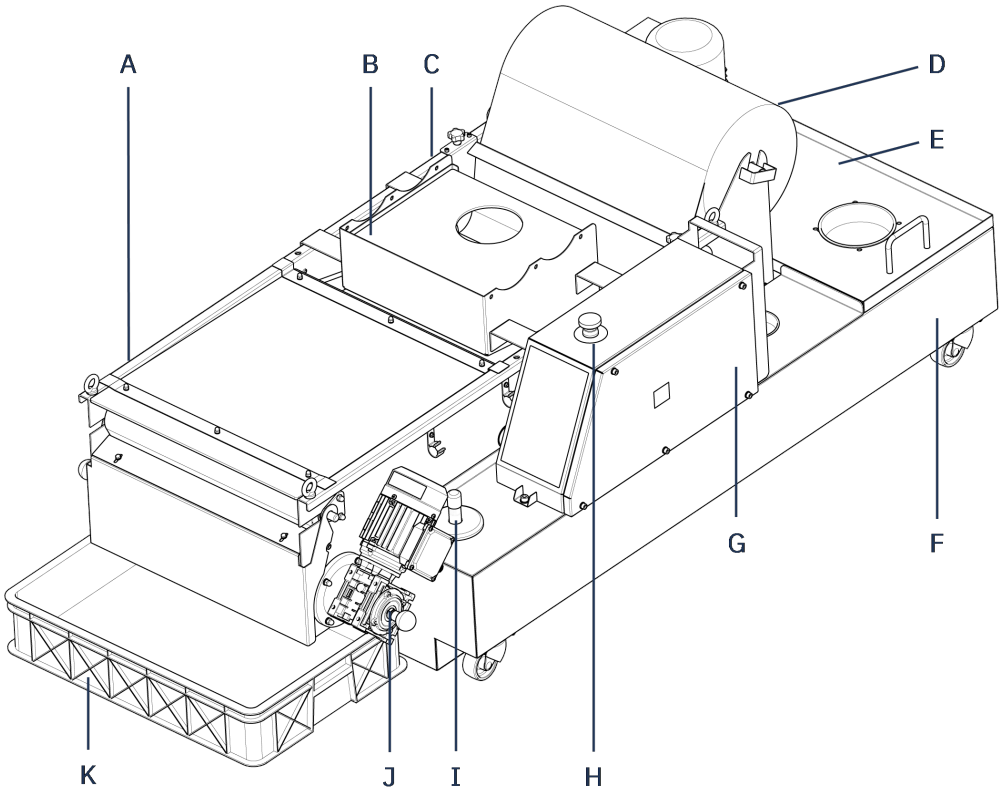

A	Unité filtre à bande avec couvercle	**F**	Bac de recyclage (monté sur roue)
B	Plaque de dispersion d’eau avec couvercle	**G**	Unité de contrôle
C	Conduit d'arrivée d'eau	**H**	Bouton d’arrêt d’urgence
D	Rouleau de papier filtre (consommable) sur tige de papier	**I**	Indicateur de niveau d‘eau
E	Couvercle de la pompe	**J**	Moteur du filtre à bande
		K	Réceptacle collecteur des déchets

3.3 Vue d’ensemble du panneau de commande

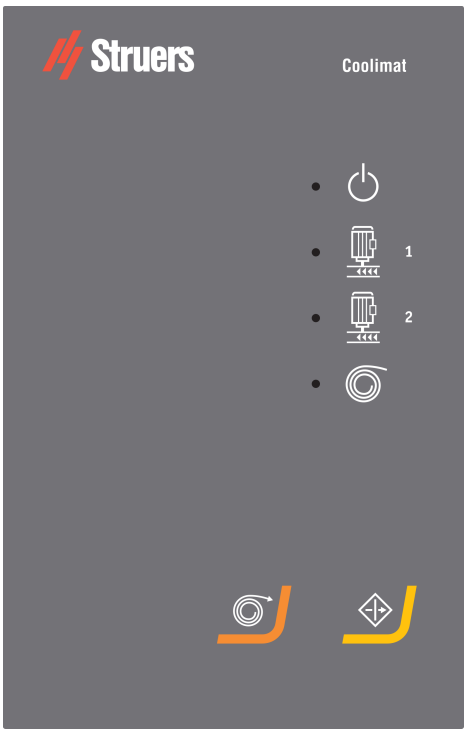

	Marche/Arrêt (alimentation) LED verte : Mise en veille. LED rouge : Erreur d’unité (après la mise sous tension, la pompe ou l’arrêt d’urgence).
	Pompe (pompe 1 + 2) LED verte : La pompe est sous tension. LED rouge : Erreur pompe (non connectée ou panne/surcharge de la pompe).
	Enroulage du papier LED verte : L’enroulement du papier est sous tension. LED rouge : Erreur d’enroulement du papier (par exemple, la pompe n’est pas connectée, elle est surchargée ou il y a une erreur d’unité). (seulement pour la version filtre à bande).
	Enroulage manuel du papier Pour commencer l’enroulement du papier.
	Reprendre Pour activer l’appareil après la mise sous tension ou l’arrêt d’urgence.

3.3.1 Vue arrière de l’unité de contrôle

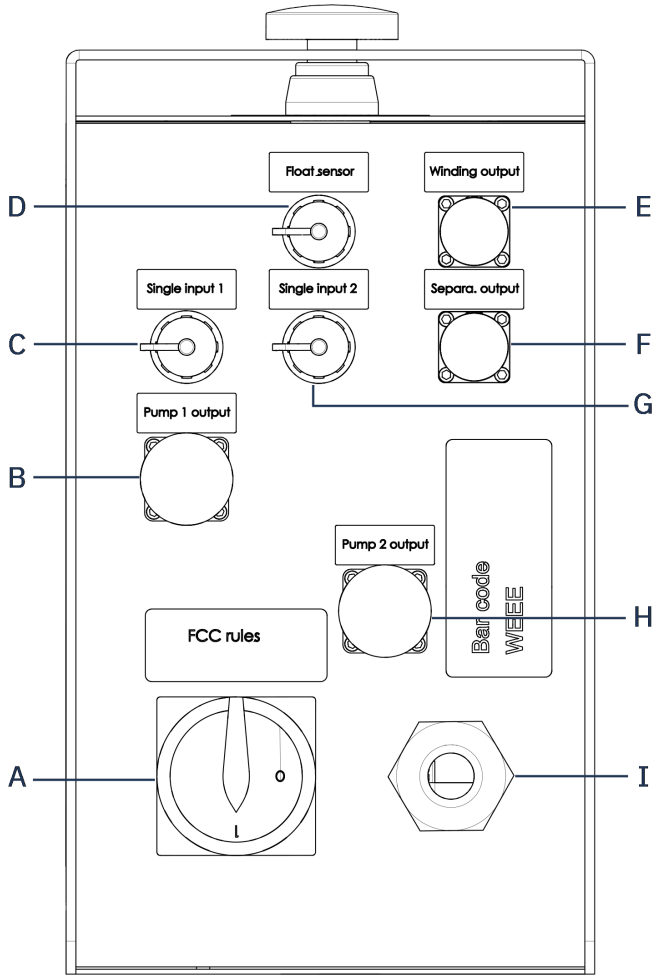

A	Interrupteur principal	**E**	Sortie du moteur d’enroulement
B	Sortie de la Pompe 1	**F**	Sortie accessoire en option (non utilisé)
C	Entrée unique 1 signal pour contrôler la sortie de la Pompe 1	**G**	Entrée unique 2 signal pour contrôler la sortie de la Pompe 2
D	Entrée du capteur flottant	**H**	Sortie de la Pompe 2
		I	Câble d’alimentation en courant électrique

3.4 Arrêt d’urgence

Le bouton d'arrêt d'urgence est situé sur le dessus de l'unité de contrôle.

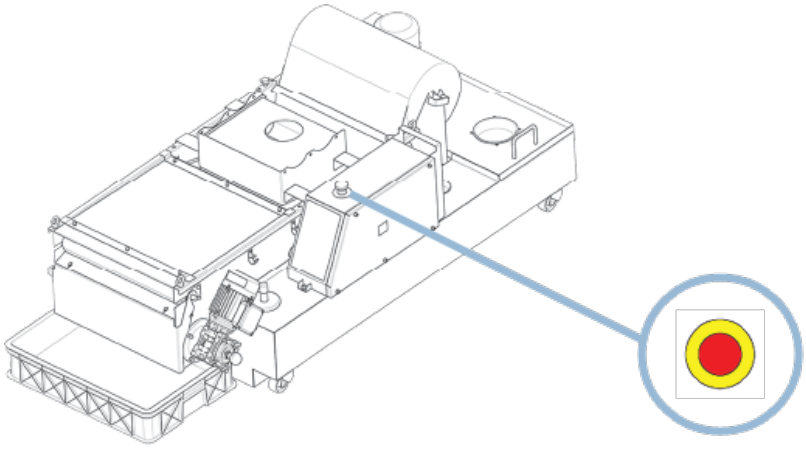

Le bouton arrêt d'urgence déclenche un arrêt de sécurité de tous les mouvements et sources d'énergie.

L'arrêt d'urgence fonctionne en combinaison avec la tronçonneuse et indépendamment.

1. Pousser le bouton pour activer.

Arrêt d´urgence
Ne pas utiliser le bouton d'arrêt d'urgence pour arrêter la machine lors de l'utilisation normale.

2. Tourner le bouton dans le sens horaire pour relâcher.

Arrêt d´urgence
Avant de relâcher (désengager) l'arrêt d'urgence, trouver la raison l'ayant déclenché et prendre les mesures correctives nécessaires.

4 Transport et stockage

Si, à tout moment après l'installation, il est nécessaire de déplacer l'unité ou de la stocker, il est recommandé de suivre un certain nombre de consignes.

- Emballer l'unité avec soin avant son transport.Un emballage insuffisant pourrait causer des dommages sérieux à l'unité et annulerait la garantie. Contacter le SAV Struers.
- Nous vous recommandons d'utiliser l'emballage et les fixations d'origine.

Transport de Coolimat-2000

1. Déconnecter l'alimentation en courant.
2. Nettoyer et sécher l'unité filtre et le bac.
3. Soulever Coolimat-2000 sur la palette et le déplacer vers le nouvel emplacement.

Au nouvel emplacement

1. Les installations requises sont présentes.

2. Vérifier avec la Fiche de préinstallation.

Stockage ou expédition de longue durée de Coolimat-2000

1. Retirer l'unité de contrôle, la ou les pompe(s) et l'indicateur de niveau d'eau et les placer dans une boîte.
2. Placer cette boîte dans le bac.
3. Construire une caisse autour de la machine.
4. Pour garder la machine sèche, l'emballer dans du plastique et placer un sachet de dessicatif (gel de silice) dans la caisse.
5. Placer un couvercle sur la caisse.

5 Installation

5.1 Déballer Coolimat-2000

Remarque
Nous vous recommandons de conserver l'emballage et les fixations d'origine pour une éventuelle utilisation future.

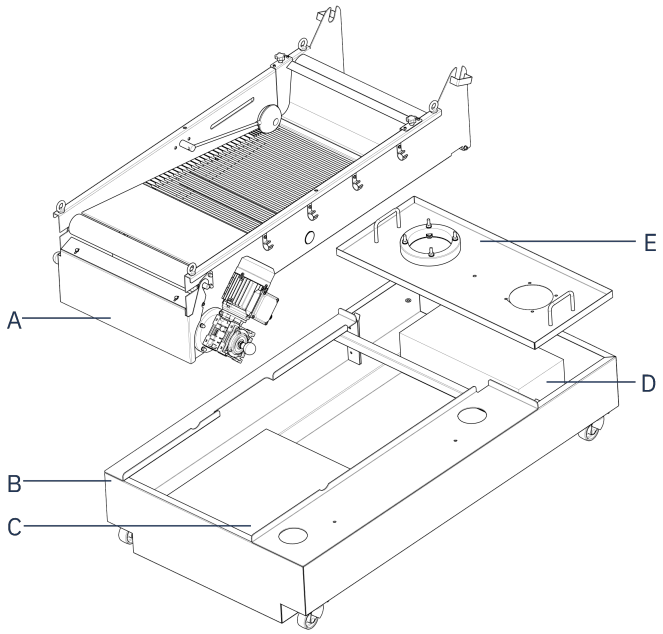

A	Unité filtre	**D**	Pompe
B	Bac	**E**	Couvercle de la pompe
C	Pièces détachées		

Coolimat-2000 est livré sur une palette et fixé à l'aide d'attaches de câble.

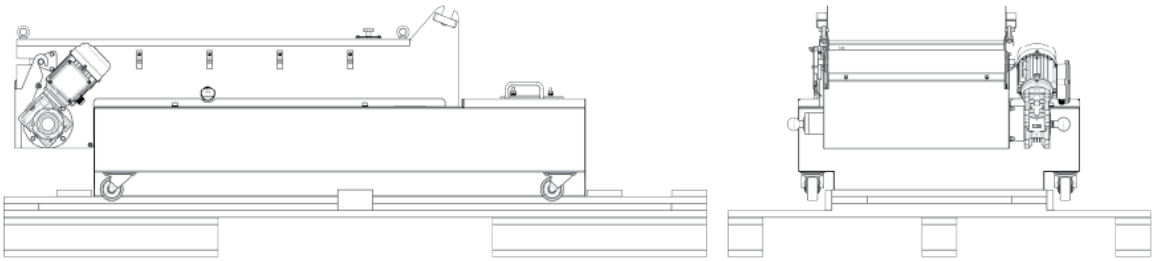

Les pièces détachées et la pompe se trouvent dans le réceptacle collecteur des déchets.

L'unité de contrôle est emballée séparément.

1. Retirer la caisse de transport.
2. Retirer l’emballage en plastique.
3. Conserver la caisse de transport et la palette pour une utilisation future.
4. Soulever le couvercle de l'unité filtre et de la pompe et sortir du bac le réceptacle collecteur des déchets et l'indicateur de niveau du liquide.

5.2 Vérifier la liste d’emballage

Composants dans la caisse d'emballage

Unités.	Description
1	bac pour l'unité de recyclage, 200 l
1	réceptacle collecteur des déchets
1	unité filtre : Filtre à bande
1	facile à voir
1	pompe de recyclage
1	unité de contrôle Coolimat-2000
1	Câble de contrôle 24 V / CAN
1	Mode d’emploi

Remarque
Le câble d’alimentation est livré sans prise.

Composants en option

Unités.	Description
1	pompe de recyclage supplémentaire (à installer sur le bac)

Remarque
Le papier filtre à bande ne fait pas partie de la livraison (il s'agit d'un consommable supplémentaire).

5.3 Soulever Coolimat-2000

RISQUE D´ÉCRASEMENT
Porter des chaussures de sécurité lors de la manipulation des pièces de machine lourdes.

	Poids
Coolimat-2000 avec filtre à bande	136 kg/299,8 lbs

Pour plus de détails, voir Données techniques ► 33.

Points de levage (L) et centre de gravité

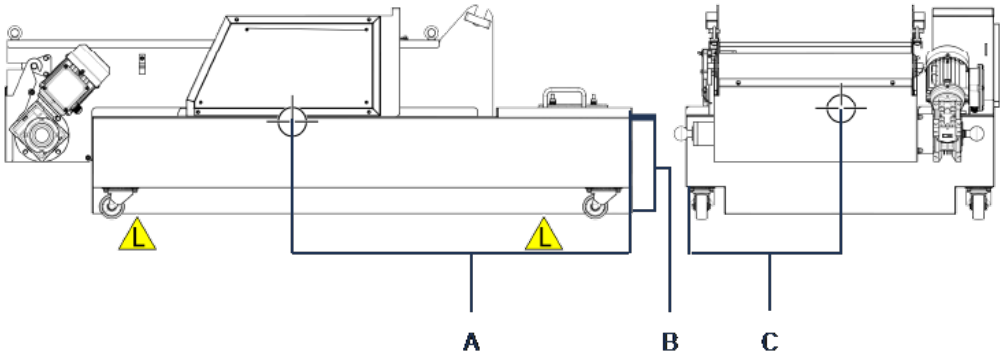

A	902 mm/35,5" ft	**C**	414 mm/16,3"
B	251 mm/9,9"		

Lorsque vous utilisez une grue

1. Positionner les 2 sangles de levage sous la machine, de façon à ce qu'elles soient situées sur le côté intérieur des roulettes.
   – Une barre de levage est recommandée pour maintenir séparées les 2 sangles sous le point de levage.
   Lorsqu'une grue est utilisée pour soulever le bac, placer les sangles parallèlement à l'avant et à l'arrière du bac.
2. Soulever le bac de la palette.
3. Poser le bac sur le sol à côté de la machine à laquelle il faut le raccorder.

Quand 2 personnes lèvent manuellement

- Soulever l'unité filtre et sortir les pièces détachées du bac.

5.4 Assembler le Coolimat-2000 Filtre à bande

1. Placer l'unité filtre et le couvercle de la pompe sur le bac.
2. Monter l'unité de contrôle du bac à l'aide des vis prévues à cet effet.
3. Connecter le capteur de niveau d'eau et le moteur d'alimentation à l'unité de contrôle.

5.4.1 Monter le rouleau de papier filtre

1. Insérer la tige du support du papier dans le rouleau de papier filtre.
2. Monter le rouleau de papier filtre sur le support du rouleau.
3. Tirer sur le papier filtre pour en faire sortir environ 2 mètres du rouleau.
4. Guider le papier sous le rail de guidage, et le mettre bien à plat sur le filtre à bande.
5. Scotcher l'extrémité du papier filtre à la tige d'enroulement pour la collecte du papier livrée avec le rouleau.
6. Presser le bouton d’enroulement manuel du papier de l’unité de contrôle.

7. Enrouler 10 à 20 cm de papier filtre sur la tige collectrice.

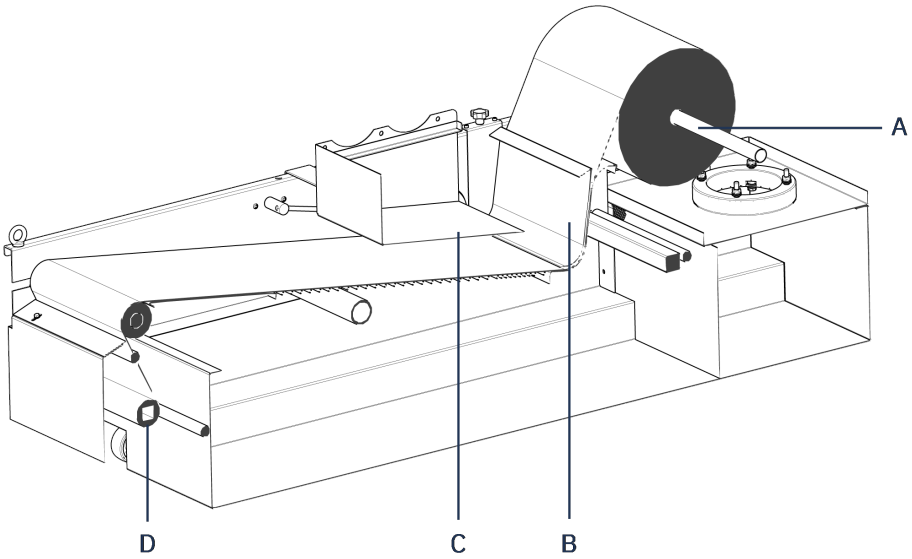

A	Tige	**C**	Plaque de dispersion d'eau
B	Rail de guidage	**D**	Tige d'enroulement pour la collecte du papier

5.4.2 Indicateur de niveau d‘eau

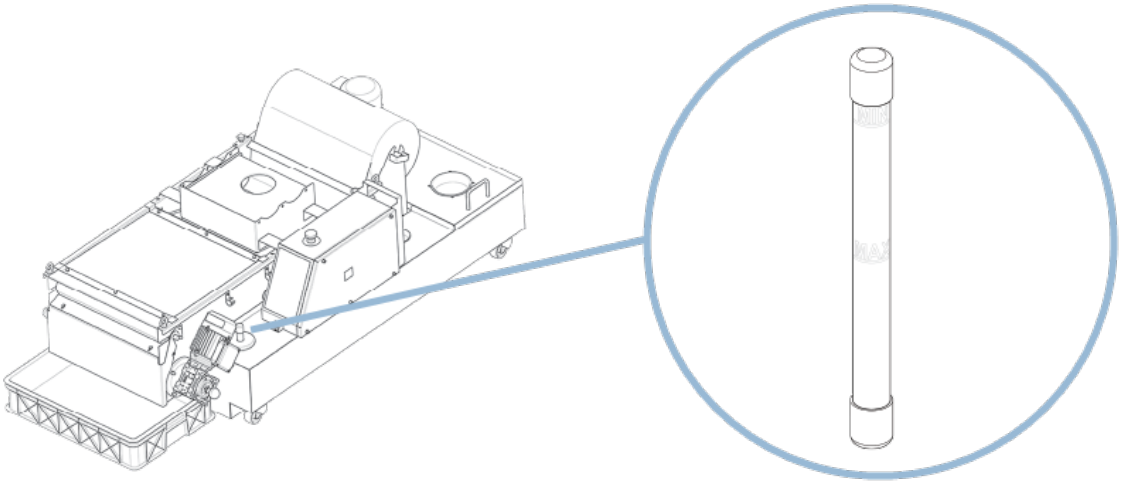

- Monter l'indicateur de niveau d‘eau dans l'orifice prévu à cet effet.

Rajouter ou remplir le bac de liquide de refroidissement quand le niveau est trop bas. Voir Le liquide de refroidissement ► 27.

5.4.3 Pompe de recyclage

- Monter la pompe de recyclage dans l'orifice prévu à cet effet. Voir Vue arrière de l’unité de contrôle ► 13.

Pompe n° 2

Une pompe supplémentaire peut être montée dans le 2ème orifice. Ceci est requis dans les cas où Coolimat-2000 avec filtre à bande doit fonctionner avec 2 tronçonneuses.

1. Ôter le couvercle du 2ème orifice et positionner l'anneau adaptateur sur l'orifice.
2. Monter la 2ème pompe de recyclage.
3. Connecter la 2ème pompe de recyclage au pupitre de commande.

5.5 Préparer l’unité de recyclage à l’emploi

5.5.1 Alimentation en eau

Arrivée d’eau

Le bac de recyclage du Coolimat-2000 est rempli d'eau provenant de l'alimentation en eau courante (aucun tuyau n'est fourni).

Conduit d'arrivée d'eau: diamètre 115 mm/4,5”

Écoulement de l'eau – Eaux usées

Pour vider le bac de recyclage, utiliser la pompe de recyclage ou une pompe de dragage externe (non fournie).

Remarque
Le liquide de refroidissement contient un additif et des copeaux de tronçonnage et ne doit pas être jeté dans l'évacuation des eaux usées.
Le liquide de refroidissement devra être éliminé conformément aux règles de sécurité locales en vigueur.

5.5.2 Remplir le bac

1. Utiliser un liquide de refroidissement composé de 192 l/50,7 gallons US d'eau et de 8,0 l/2,1 gallons US de Cooli Additive ou Cooli Additive Plus.
2. Remplir le bac avec le liquide de refroidissement par l'orifice du boîtier de la pompe.

Remarque
Ne jamais remplir le bac en versant l'eau dans le compartiment de tronçonnage, car il serait alors difficile de vérifier l'augmentation du niveau dans le bac.

Remarque
L'unité de recyclage est très lourde lorsqu'elle est remplie.

Avant de remplir le bac :
- Soit vérifier que l'unité de recyclage est dans sa position finale.
- Ou s'assurer que le bac soit directement en face de sa position finale, avec l'unité de contrôle face vers l'avant, de façon à ce qu'il soit prêt à être poussé en position, sans avoir à être déplacé sur la gauche ou la droite.

Remarque
Pour prévenir la corrosion, nous recommandons l'utilisation de l'additif Struers, Cooli Additive ou Cooli Additive Plus dans le liquide de refroidissement (pourcentage indiqué sur la bouteille d'additif).
Se rappeler de rajouter de l'additif Struers à chaque remplissage d'eau.

5.5.3 Alimentation en courant

DANGER ÉLECTRIQUE
Eteindre le courant électrique avant d'installer un équipement électrique.

DANGER ÉLECTRIQUE
La machine doit être branchée à la terre.

DANGER ÉLECTRIQUE
Vérifier que la tension du courant correspond à la tension indiquée sur la plaque signalétique de la machine.
Une tension incorrecte peut endommager le circuit électrique.

Coolimat-2000 est monté à l'usine avec un câble électrique 1,8 m / 5,9 ft.

- Monter une prise homologuée sur le câble ou effectuer un raccordement fixe au réseau d’alimentation selon les spécifications électriques de la machine et les réglementations locales en vigueur :

Câble UE		câble UL	
L1	Marron	L1	Noir
L2	Noir	L2	Rouge
L3	Noir ou gris	L3	Orange/turquoise
Terre	Vert/jaune	Terre	Vert/jaune
Neutre	Bleu (non utilisé)	Neutre	Blanc (non utilisé)

5.5.4 Vérifier que l'installation est correcte

1. Le ventilateur sous le couvercle d’admission doit tourner dans le sens horaire.
2. Si le ventilateur tourne dans le sens antihoraire, intervertir 2 des phases.

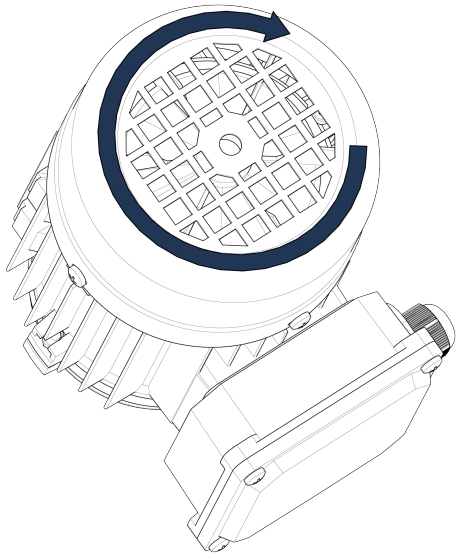

5.6 Connecter Coolimat-2000 à la tronçonneuse

La pompe de recyclage est contrôlée par la tronçonneuse.

L'eau est dirigée de la tronçonneuse à Coolimat-2000 par le tube d'écoulement d'eau fourni avec la tronçonneuse.

Les tuyaux sont rigides sur les grandes tronçonneuse de type au sol de Struers. Un angle d'évacuation est fourni avec le tuyau d’évacuation pour être connecté sur le conduit d'arrivée d'eau sur le couvercle de l'unité filtre.

1. Connecter le câble de 24 V / CAN à l’unité de contrôle Coolimat-2000 en connectant l’une des extrémités dans la prise de contrôle de la machine (voir le manuel de la machine pour

plus de détails) et l’autre extrémité dans la prise au dos de l’unité de contrôle Coolimat-2000.

2. Connecter une extrémité du tuyau d'eau de Coolimat-2000 à l'accouplement rapide sur la pompe, et brancher l'autre extrémité à l'arrivée d'eau de la tronçonneuse.
3. Monter l'angle de drainage à l'écoulement d'eau de la tronçonneuse et l'insérer au-dessus de la plaque de dispersion d'eau.

5.7 Niveau de bruit

PRUDENCE
Une exposition prolongée à des bruits forts peut engendrer des pertes auditives permanentes.
Utiliser une protection auditive si l'exposition au bruit excède les niveaux prescrits par les règlementations locales.

Pour plus d'informations sur le niveau de pression acoustique, voir .

6 Opérer le dispositif

6.1 Démarrer Coolimat-2000

Coolimat-2000 démarre automatiquement lorsque la tronçonneuse commence à tronçonner. Coolimat-2000 passe en mode veille lorsqu’il cesse de tronçonner.

1. Allumer à l'interrupteur principal.
2. Vérifier que le voyant d’alimentation est vert. Si ce n’est pas le cas, presser **Reprendre**.

Remarque
Etre conscient du risque possible de réactions exothermiques qui va dépendre de la combinaison des copeaux métalliques produits au cours du tronçonnage. Pour plus d’informations, voir Elimination ► 31.

6.2 Eteindre

Avant d'éteindre le Coolimat-2000 filtre à bande :

- Presser **Enroulage manuel du papier** pour remplacer le papier mouillé, usé par du papier neuf et sec.

Voir Changer le papier dans le filtre à bande ► 23.

Pour débrancher le câble d'alimentation vers Coolimat-2000 :

- Eteindre à l'interrupteur principal.

6.3 Changer le papier dans le filtre à bande

1. Éteindre à l'interrupteur principal pour déconnecter le courant, et attendre 10 secondes.
2. Sortir le réceptacle collecteur des déchets.
3. Retirer le papier restant.
4. Nettoyer les surfaces en contact avec le papier filtre.
5. De chaque côté de l’unité de filtre à bande, tirer les poignées à droite et à gauche pour relâcher la bobine.

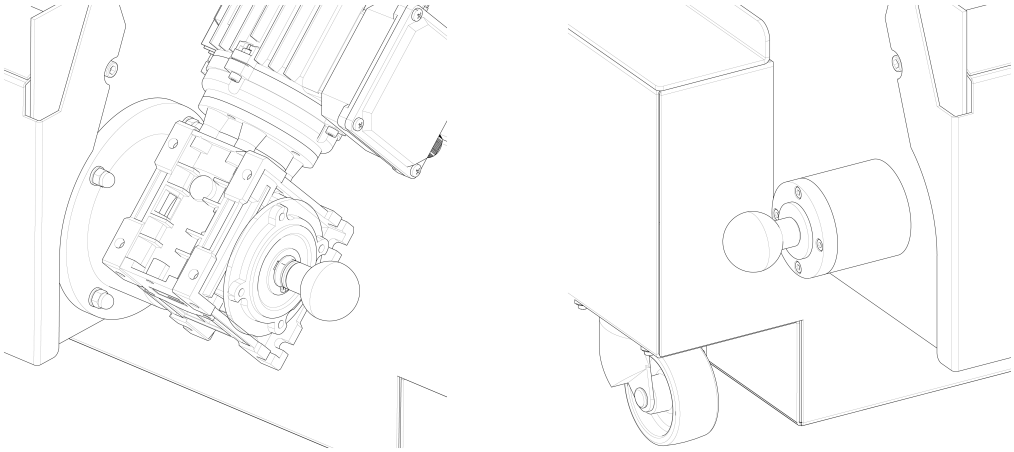

6. Retirer le rouleau de papier usé avec la tige collectrice et jeter.
7. Installer une nouvelle tige collectrice.

Insérer le papier filtre

1. Monter un rouleau de papier filtre sur le support de rouleau de papier.
2. Retirer la plaque métallique (servant à maintenir le papier filtre en place).
3. Guider le papier filtre au-dessus du rouleau de guidage, autour de la barre de guidage, et le fixer sur la tige collectrice (voir l'illustration).
4. Faire glisser la plaque métallique en position.

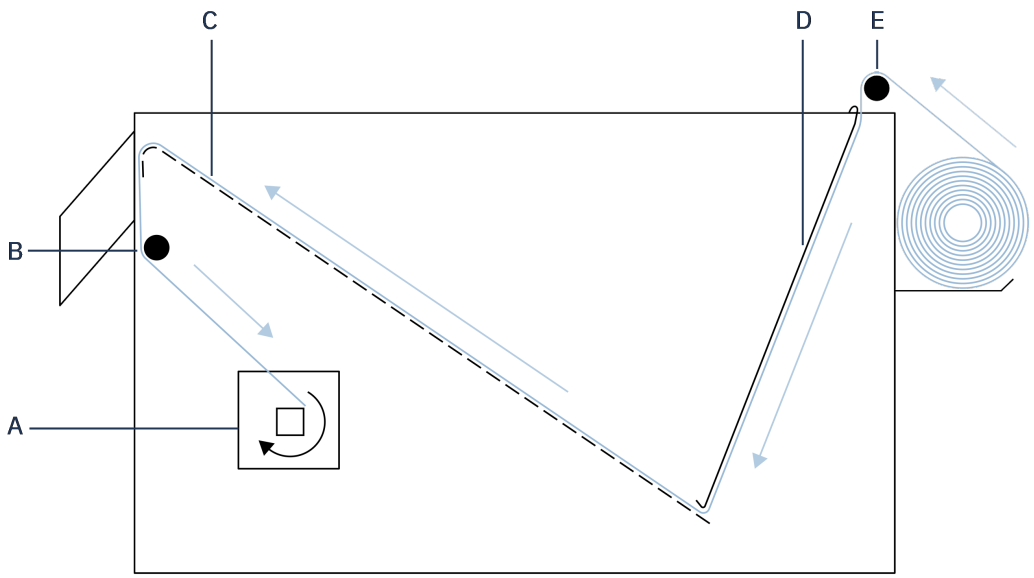

A	Tige collectrice	**D**	Plaque métallique
B	Barre de guidage	**E**	Rouleau de guidage
C	Plaque de fond perforée		

5. Vérifier le fonctionnement du mécanisme de flotteur en soulevant et en abaissant le flotteur.
6. Vérifier que le flotteur est positionné correctement pour que le papier filtre soit remplacé avant que le niveau de liquide de refroidissement n'atteigne le bord de la plaque de fond perforée.

   Si nécessaire, régler l'angle du flotteur en desserrant la vis de réglage placée à l'extrémité du bras du flotteur.

   Resserrer la vis une fois le réglage accompli.
7. Placer l'unité filtre à bande en place dans le compartiment de l'unité de refroidissement.
8. Allumer à l'interrupteur principal.
9. Presser **Reprendre** pour activer le Coolimat-2000.

Remarque
Vider le réceptacle collecteur des déchets régulièrement pour prévenir les éventuels blocages.

6.4 Régler le capteur de flotteur d’eau

Le flotteur est déjà réglé à la livraison du filtre à bande. Il est possible de régler la position du flotteur pour obtenir une meilleure filtration de l'eau ou une consommation de papier plus basse.

1. S'assurer qu'il n'y a pas d'opérations de tronçonnage en cours sur la machine connectée.

2. Attendre que le niveau de l'eau soit au-dessus du papier.
3. Dégager le rouleau de papier usé du mécanisme d'enroulage (ou faire un réglage avant d'insérer du papier neuf)
4. Soulever le flotteur du fond jusqu'à ce que la LED de l'enroulage du papier sur le pupitre de commande s'allume en vert – le niveau d'eau pour cette machine est alors atteint.

5. Régler la position de la tige d'activation (en millimètres) :

   - Relâcher la vis de serrage.

   - Soulever le flotteur pour réduire la consommation de papier.

   - Baisser le flotteur pour un meilleur filtrage.

   - Bouger la tige d'activation jusqu'à ce que le capteur soit activé et que la LED d'enroulage de papier s'allume en vert.

   - Serrer la vis.

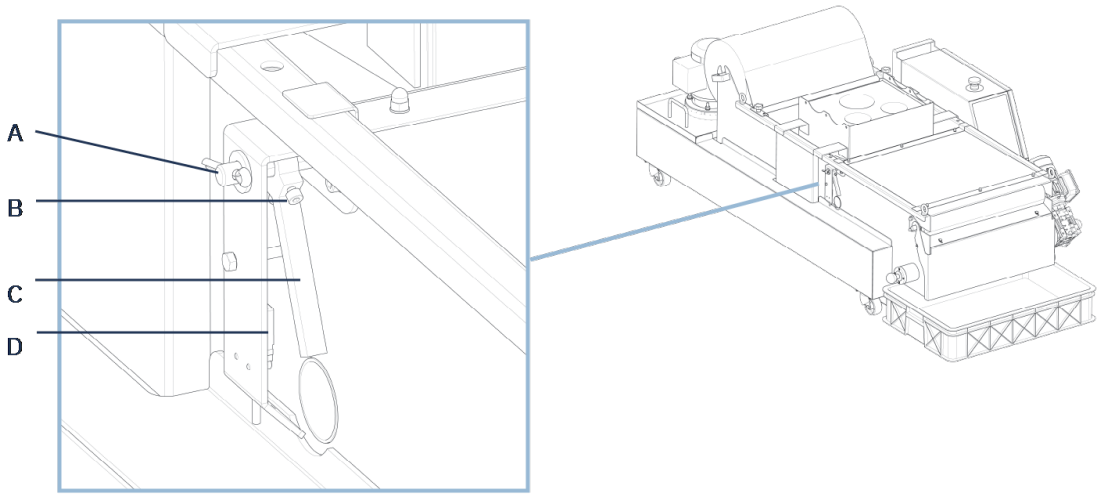

A	Bras du flotteur	**C**	Tige d'activation
B	Vis	**D**	Capteur

6. Repositionner le rouleau de papier usé dans le mécanisme d'enroulage.
7. Presser **Enroulage manuel du papier** pour vérifier la fonction.

Remarque
Ne pas quitter l'équipement sans vérifier que le nouveau réglage fonctionne correctement et que l'enroulage automatique du papier soit bien activé comme requis.

7 Maintenance et service

Une bonne maintenance est nécessaire pour garantir le temps de fonctionnement et la durée de vie maximum de la machine. La maintenance est importante afin de garantir le fonctionnement sûr et continu de la machine.

Les procédures de maintenance décrites dans cette section devront être effectuées par des personnes spécialisées ou formées.

Pièces du système de contrôle relatives à la sécurité (SRP/CS)

Pour les pièces spécifiques relatives à la sécurité, voir la section « Pièces du système de contrôle relatives à la sécurité (SRP/CS) » à la section « Caractéristiques techniques » de ce mode d'emploi.

Questions techniques et pièces détachées

Pour toutes questions d'ordre technique ou commande de pièces détachées, indiquer le no. de série et la tension/fréquence. Le numéro de série et la tension sont indiqués sur la plaque signalétique de la machine.

Pour prolonger la durée de vie de la machine, nous recommandons vivement de procéder à un nettoyage régulier.

ATTENTION
Couper le courant avant d'entreprendre tout travail relatif à la maintenance.

PRUDENCE
Portez des gants et des lunettes de protection lorsque vous manipulez du liquide de refroidissement.

PRUDENCE
Portez des chaussures de sécurité lorsque vous manipulez la pompe.

PRUDENCE
Attention, le liquide de refroidissement peut être chaud.

PRUDENCE
Le réceptacle collecteur des déchets est lourd lorsqu'il est plein et ne doit pas être manipulé sans assistance.

Remarque
Les salissures et débris accumulés peuvent entraver le bon fonctionnement pour causer des dommages aux soupapes d'arrivée d'eau.

7.1 Quotidiennement

7.1.1 Le liquide de refroidissement

Le niveau de liquide de refroidissement

Pendant l'utilisation, le liquide de refroidissement s'évapore et le niveau dans le bac est réduit au fil du temps. Par conséquent, l'opérateur doit faire le plein périodiquement.

- Le niveau de liquide de refroidissement doit être d'environ 25 mm / 0,98" sous le bord supérieur du bac (suivre le marquage sur le flotteur).

Le mélange de liquide de refroidissement

Pour que le liquide de refroidissement fonctionne comme prévu, toujours maintenir un mélange constant d'additif et de liquide de refroidissement.

Se rappeler d'ajouter l'additif Struers, Cooli Additive ou Cooli Additive Plus.

Pour vérifier la concentration de l'additif, utiliser un réfractomètre.

Rapport de mélange :

- Une part d'additif pour 25 parts d'eau.
- Concentration = valeur Brix x 1,9.
- La concentration d'additif doit toujours être de 4 %.

Ajouter Cooli Additive ou Cooli Additive Plus si la concentration est trop faible.

Toujours suivre les informations sur l'additif de liquide de refroidissement.

Conseil
Nous recommandons l'utilisation de l'additif Struers, Cooli Additive ou Cooli Additive Pluspour minimiser la génération de mousse dans le liquide de refroidissement.

7.1.2 Vérifier le liquide de refroidissement

1. Vérifier et, si nécessaire, remplacer le liquide de refroidissement. Voir Remplacer le liquide de refroidissement ► 28.
2. Faire l'appoint de liquide de refroidissement si nécessaire. Voir Le liquide de refroidissement ► 27.

Remarque
Remplacer immédiatement le liquide de refroidissement si celui-ci est infecté par les algues ou les bactéries.
Rincer le bac et les tubes à l'aide d'un désinfectant antibactérien adéquat, par exemple StruersUnitclean.

3. Vérifier et, si nécessaire, vider et nettoyer le réceptacle collecteur des déchets.
4. Vérifier et, si nécessaire, remplacer le rouleau de papier filtre.

Remarque
Toujours s'assurer qu'il y a suffisamment de papier filtre sur le rouleau. L'unité filtre à bande continuera d'opérer même sans papier filtre.

7.1.3 Remplacer le liquide de refroidissement

PRUDENCE
Évitez de renverser du liquide de refroidissement lorsque vous remplissez, videz ou remplissez le bac.

PRUDENCE
Porter des chaussures de protection à semelle anti-dérapante.

Vider le bac de l'unité de recyclage

Remarque
Le liquide de refroidissement contient de l'additif et des copeaux de tronçonnage et ne doit pas être vidé à l'égout.
Le liquide de refroidissement devra être éliminé conformément aux règles de sécurité locales en vigueur. Voir Elimination ► 31.

Remarque
Ne pas laisser l'équipement sans surveillance lors de la vidange du bac de recyclage.

Si vous utilisez la pompe de recyclage

1. Débrancher le tuyau d'écoulement de l'unité de recyclage de l'accouplement rapide sur la tronçonneuse.
2. Placer l'extrémité ouverte du tuyau dans un réservoir adéquat.
3. Démarrer la pompe de recyclage en activant le pistolet de rinçage de la tronçonneuse.
4. Éteindre Coolimat-2000 à l'interrupteur principal lorsque le bac est

vide.

Si vous utilisez une pompe de dragage industrielle

1. Placer l'extrémité ouverte du tuyau dans un réservoir adéquat.
2. Vider entièrement l'unité de recyclage et éliminer toute l'eau et les débris du bac.
3. Nettoyer soigneusement le bac ainsi que les tubes connectés.

Remplir le bac de l'unité de recyclage

Eliminer tous les débris pouvant rester dans le bac avant de le remplir.

Se référer à Remplir le bac ► 20.

Remarque
Se rappeler d’ajouter l’additif Struers à chaque remplissage d’eau.

Remarque
Toujours maintenir correcte la concentration d’additif Struers, Cooli Additive ou Cooli Additive Plus dans le liquide de refroidissement (pourcentage indiqué sur la bouteille d’additif).

7.2 Chaque semaine

- Nettoyer toutes les surfaces en contact avec le papier filtre.

7.3 Mensuellement

- Nettoyer toutes les surfaces à l’aide d’un chiffon humide.

7.4 Annuellement

7.4.1 Tester les dispositifs de sécurité

ATTENTION
Ne pas utiliser la machine avec des dispositifs de sécurité défectueux.
Contacter le SAV Struers.

Seul un personnel qualifié ou formé peut effectuer le test de sécurité.

Test 1

1. Démarrer un processus de tronçonnage. La tronçonneuse et le Coolimat-2000 démarrent.
2. Activer l'arrêt d'urgence sur la tronçonneuse.
   - La/les pompe(s) du filtre, le moteur du filtre à bande et tout équipement auxiliaire optionnel doivent s'arrêter

   – La tronçonneuse s’arrête.
   Sinon, éteindre Coolimat-2000 à l'interrupteur principal et contacter Struers Service.

Test 2

1. Démarrer un processus de tronçonnage. La tronçonneuse et le Coolimat-2000 démarrent.
2. Activer l’arrêt d’urgence sur Coolimat-2000.
   - La/les pompe(s) du filtre, le moteur du filtre à bande et tout équipement auxiliaire optionnel doivent s'arrêter.

   Si ce n'est pas le cas, éteindre la machine à l'interrupteur principal et contacter Struers Service.

7.5 Pièces détachées

Pour les pièces spécifiques relatives à la sécurité, voir la section « Pièces du système de contrôle relatives à la sécurité (SRP/CS) » à la section « Caractéristiques techniques » de ce mode d'emploi.

Questions techniques et pièces détachées

Pour toutes questions d'ordre technique ou commande de pièces détachées, indiquer le numéro de série et l'année de production. Ces informations sont indiquées sur la plaque signalétique de la machine.

Pour plus d'informations, ou pour vérifier la disponibilité des pièces détachées, contacter le SAV Struers. Les coordonnées sont disponibles sur Struers.com.

7.5.1 Liste des pièces détachées

Ci-dessous la liste de pièces d'usure sélectionnées pouvant devoir être remplacées au cours de la vie de la machine.

Pour plus d'informations, ou pour vérifier la disponibilité d'autres pièces de rechange, contacter le service technique Struers Service local. Les coordonnées sont disponibles sur Le site web de Struers (http://www.struers.com)

Pièce détachée	N° de catalogue Struers
Roue pivotante Ø65 mm/2,6"), 2 pcs.	RGB00120
Float assembly	R6160022

7.6 Maintenance et réparation

Nous recommandons un entretien régulier à accomplir annuellement ou toutes les 1500 heures d'utilisation.

Au démarrage de la machine, l'écran affiche des informations relatives au temps de fonctionnement total et à la maintenance de la machine.

Après 1500 heures de fonctionnement, l'affichage montre un message rappelant à l'utilisateur qu'il est temps de planifier une visite de maintenance.

Remarque
La maintenance ne devra être assurée que par un technicien qualifié (en électromécanique, électronique, mécanique, pneumatique, etc.).
Contacter le SAV Struers.

7.7 Elimination

Un équipement marqué du symbole WEEE contient des composants électriques et électroniques et ne devra pas être éliminé comme déchet ordinaire.

Veuillez contacter les autorités locales pour toutes informations sur la méthode d'élimination correcte conforme à la législation nationale.

Pour l'élimination des consommables et du liquide de recyclage, suivre les réglementations locales en vigueur.

ATTENTION
En cas d'incendie, alerter les personnes présentes, appeler les pompiers et couper le courant. Utiliser un extincteur à poudre. Ne pas utiliser d'eau.

Remarque
Le liquide de recirculation contient de l'additif et des copeaux de tronçonnage ou de prépolissage.
Ne pas jeter le liquide de recirculation dans les canalisations principales.
Respecter les règles de sécurité en vigueur pour la manipulation et l'élimination des copeaux et des additifs du liquide de recirculation.

Suivre les types de métaux coupés ou prépolis et la quantité de copeaux produite.

Selon les types de métaux coupés ou prépolis, la combinaison de copeaux métalliques provenant de métaux et d'une grande différence en électropositivité peut entraîner des réactions exothermiques en présence de conditions « favorables ».

Exemples :

Ci-après, sont listés des exemples de combinaisons qui peuvent résulter dans des réactions exothermiques si une grande quantité de copeaux est produite au cours du tronçonnage ou prépolissage sur la même machine et lorsque des conditions favorables sont présentes :

- Aluminium et cuivre.
- Zinc et cuivre.

8 Indication d'erreurs

Erreur	Cause	Action
Fuite d’eau	Fuite dans le tuyau d’eau de l’unité de recyclage.	Vérifier si le tuyau présente des fuites et serrer le collier de serrage.
	L'écoulement de la tronçonneuse est obstrué par les débris.	Vérifier et nettoyer l'écoulement et les tubes.
	Débordement du bac d’eau	Éliminer l’excès d’eau dans le bac
L'unité de recyclage s'arrête et ne peut pas redémarrer	Fusibles grillés	Contacter le SAV Struers.
Corrosion des échantillons, de l’unité de recyclage ou de l’équipement	Insuffisamment d’additif pour liquide de refroidissement	Ajouter au liquide de refroidissement l'additif liquide de refroidissement en concentration correcte. Vérifier à l’aide d’un réfractomètre. Suivre les instructions dans Le liquide de refroidissement ► 27.
La pompe s'est arrêtée	L'arrêt d'urgence sur la tronçonneuse a été activé. Cela va arrêter la pompe.	Relâcher le bouton d’arrêt d’urgence. Presser l'arrêt d'urgence sur Coolimat-2000 n'arrêtera pas la tronçonneuse.
Le papier filtre ne se déplace pas et/ou le niveau d'eau augmente.	Lorsque le papier filtre est saturé de copeaux, le niveau d'eau augmente, et un flotteur active le moteur de l'enroulage, qui automatiquement fait avancer du papier filtre frais.	Vérifier que le flotteur fonctionne correctement. Régler le capteur d'eau si nécessaire. Vérifier que le papier filtre n'est pas déchiré à proximité du mécanisme d'enroulage.
Aucun ou faible débit de liquide de refroidissement dans la tronçonneuse.	Le sens de marche de la pompe est incorrect.	Intervertir 2 des phases. Voir Vérifier que l'installation est correcte ► 21.
	L'arrivée d'eau à la tronçonneuse est bloquée.	Contrôler toute obstruction du tuyau d'arrivée d'eau. Pour les tronçonneuses avec filtre en ligne, voir le mode d'emploi de la machine.

9 Caractéristiques techniques

9.1 Données techniques

Pompe	Flux	65 l/min (17 gallons/min) à 1 bar mm (14,5 psi)
	Puissance nominale	0,75 kW (1 CV)
	Évacuation d'eau	GEKO 3/4"
Normes de sécurité		Voir la Déclaration de Conformité
Environnement opérationnel	Température ambiante	5 - 40°C (41 - 104°F)
	Humidité	< 85 % HR sans condensation
Conditions de stockage et de transport	Température ambiante	0 - 60°C (21 - 140°F)
	Humidité	< 85 % HR sans condensation
Alimentation en courant 1	Tension/fréquence	3 x 200 V (50 Hz)
	Entrée du courant	3L + (N) + PE
	Courant, charge nominale (1 pompe / filtre statique / filtre à bande)	3,7 A / 8,7 A / 10,3 A
	Intensité max. (1 pompe / filtre statique / filtre à bande)	7,5 A / 17,4 / 20,6 A
	Ampérage du moteur le plus gros ou de la charge maximum (1 pompe / filtre statique / filtre à bande)	3,7 A / 3,7 A / 3,7 A

Alimentation en courant 2	Tension/fréquence	3 x 200-210 V (60 Hz)
	Entrée du courant	3L + (N) + PE
	Courant, charge nominale (1 pompe / filtre statique / filtre à bande)	3,8 A / 8,8 A / 10,6 A
	Intensité max. (1 pompe / filtre statique / filtre à bande)	7,6 A / 17,6 / 21,2 A
	Ampérage du moteur le plus gros ou de la charge maximum (1 pompe / filtre statique / filtre à bande)	3,8 A / 3,8 A / 3,8 A
Alimentation en courant 3	Tension/fréquence	3 x 220-240 V (60 Hz)
	Entrée du courant	3L + (N) + PE
	Courant, charge nominale (1 pompe / filtre statique / filtre à bande)	3,3 A / 7,8 A / 9,2 A
	Intensité max. (1 pompe / filtre statique / filtre à bande)	6,6 A / 15,6 / 18,4 A
	Ampérage du moteur le plus gros ou de la charge maximum (1 pompe / filtre statique / filtre à bande)	3,3 A / 3,3 A / 3,3 A

Alimentation en courant 4	Tension/fréquence	3 x 380-415 V (50 Hz)
	Entrée du courant	3L + (N) + PE
	Courant, charge nominale (1 pompe / filtre statique / filtre à bande)	1,9 A / 4,3 A / 5,2 A
	Intensité max. (1 pompe / filtre statique / filtre à bande)	3,7 A / 8,6 / 10,4 A
	Ampérage du moteur le plus gros ou de la charge maximum (1 pompe / filtre statique / filtre à bande)	1,9 A / 1,9 A / 1,9 A
Alimentation en courant 5	Tension/fréquence	3 x 460-480 V (60 Hz)
	Entrée du courant	3L + (N) + PE
	Courant, charge nominale (1 pompe / filtre statique / filtre à bande)	1,7 A / 3,9 A / 4,7 A
	Intensité max. (1 pompe / filtre statique / filtre à bande)	3,3 A / 7,7 A / 9,4 A
	Ampérage du moteur le plus gros ou de la charge maximum (1 pompe / filtre statique / filtre à bande)	1,7 A / 1,7 A / 1,7 A

Catégories de sécurité des circuits / Niveau de performance	Arrêt d’urgence	PL c, Catégorie 1 Catégorie d'arrêt 0
	Arrêt d’urgence de l'alimentation principale de la machine	PL c, Catégorie 1 Catégorie d'arrêt 0
Niveau de bruit	Niveau de pression acoustique d'émission pondéré A aux postes de travail	LpA = 69,2 dB(A) (valeur mesurée). Incertitude K = 4 dB (En combination avec Magnutom-5000 tronçonnant une barre d'alliage d'aluminium de ø110 mm)
Dimensions et poids **(Le bac lui-même)**	Largeur	80 cm (31")
	Profondeur	140 cm (55")
	Hauteur	27,5 cm (10,8")
	Volume	200 l (52,8 gallons)
	Poids	48 kg (105,8 lb)
Dimensions et poids **(Pompe elle-même)**	Largeur	22 cm (8.7")
	Profondeur	22 cm (8.7")
	Hauteur	52 cm (20,5")
	Poids	10 kg (22 lbs)
Dimensions et poids **(Filtre statique avec bac et pompe)**	Largeur	83 cm (32,7")
	Profondeur	140 cm (55")
	Hauteur	71 cm (27,9")
	Poids	88 kg (194 lb)
Dimensions et poids **(Filtre à bande avec bac et pompe)**	Largeur	83 cm (32,7")
	Profondeur	162,5 cm (64")
	Profondeur avec panier pour déchets	182,5 cm (71,9")
	Hauteur avec rouleau de papier filtre	62 cm (24,4")
	Hauteur sans rouleau de papier filtre	54,5 cm (21,5")
	Poids	136 kg (299,8 lb)

9.2 Pièces du système de contrôle relatives à la sécurité (SRP/CS)

ATTENTION
Les composants critiques relatifs à la sécurité doivent être remplacés après une durée de vie d'au maximum 20 ans. Contactez Struers Service pour plus d'informations.

Remarque
Le remplacement des composants critiques relatifs à la sécurité ne doit être effectué que par un technicien Struers ou par un technicien qualifié (en électromécanique, électronique, mécanique, pneumatique, etc.).
Les composants critiques pour la sécurité ne peuvent être remplacés que par des composants avec au moins le même niveau de sécurité.
Contacter le SAV Struers.

Conseil
Les SRP/CS (parties des systèmes de commande relatives à la sécurité) ont une influence sur le fonctionnement en toute sécurité de la machine.

Pièces relatives à la sécurité	Fabricant/Description du fabricant	N° de catalogue du fabricant	Réf. électrique	N° de catalogue Struers
Arrêt d'urgence	Schlegel	Rondex RV dia. 22	S1	2SA10400
Arrêt d'urgence	Schlegel	Support module MHR-5	S1	2SA41605
Arrêt d'urgence	Schlegel	MTO Commutateur NC	S1.2, S1.3, S1.4, S1.5	2SB10071
Contacteur de moteur	ABB	AF09Z-30-10-21	K6, K7	2KM11310
Contacteur de moteur	Omron	J7KNA-12-10-24VD-VS	K4, K5	2KM70911

9.3 Schémas

Remarque
Pour voir le détail d'une information spécifique, voir la version en ligne de ce mode d'emploi.

Titre Coolimat-2000	No.
Schéma fonctionnel	16523050 ► 38
Schéma électrique	Se reporter au numéro de schéma figurant sur la plaque signalétique de l'appareil et contacter le service Struers via Struers.com.

16523050

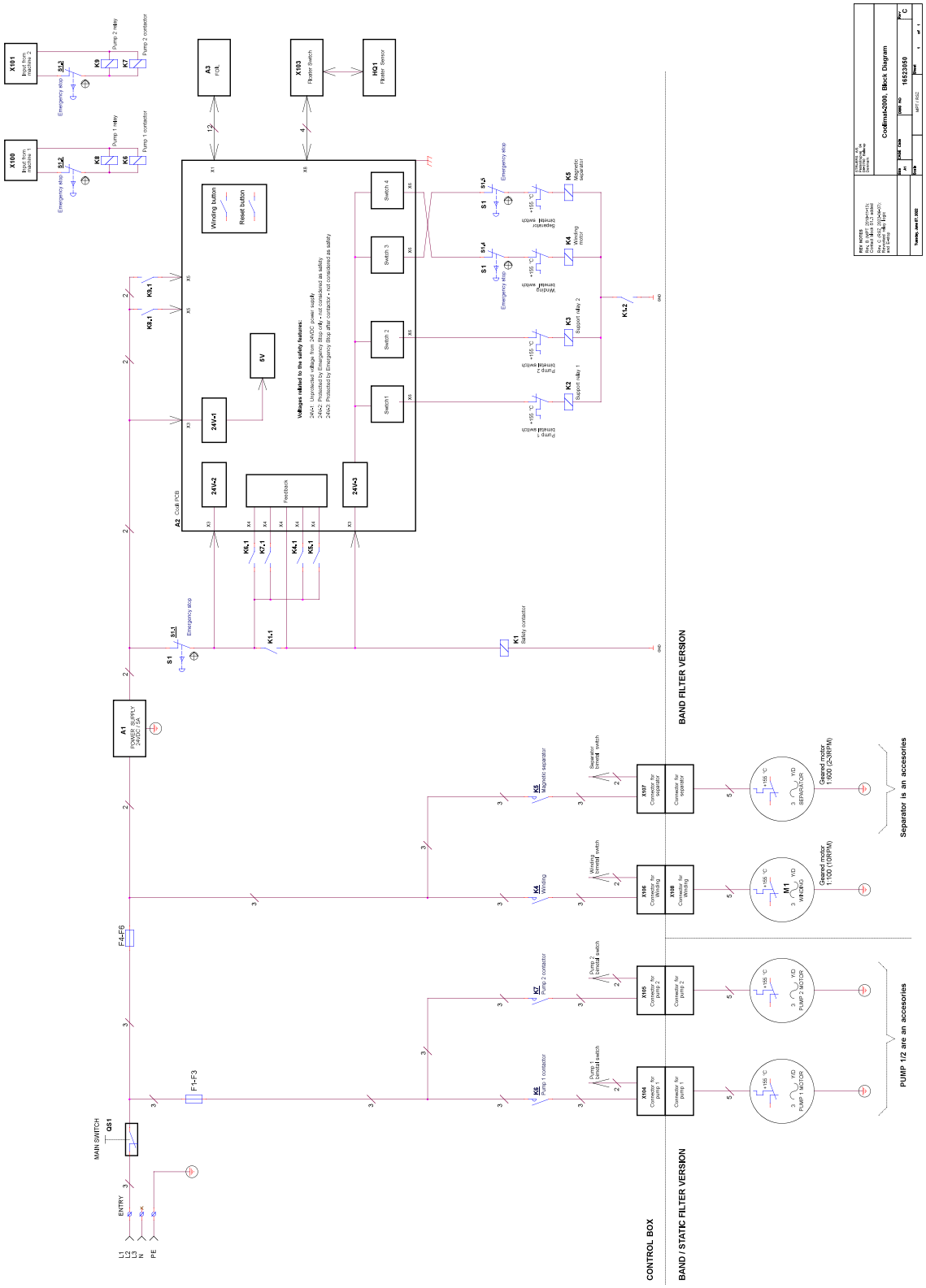
Coolimat-2000, Block Diagram
16523050
BAND FILTER VERSION
CONTROL BOX
BAND / STATIC FILTER VERSION
Separator is an accesories
PUMP 1/2 are an accesories
MAIN SWITCH
ENTRY
Winding button
Reset button
Feedback
Voltages related to the safety features:
24V-1 Unprotected voltage from 24VDC power supply
24V-2 Protected by Emergency Stop only - not considered as safety
24V-3 Protected by Emergency Stop after contactor - not considered as safety

9.4 Informations légales et réglementaires

Note FCC

Les essais de conformité de cet équipement attestent qu'il entre dans les limites d'un dispositif numérique de Classe A, selon la Partie 15 des règles FCC. Ces limites ont été déterminées pour garantir une protection raisonnable contre une interférence nuisible dans une installation résidentielle. Cet équipement génère, emploie, et peut répandre une énergie de fréquence radio et, s'il n'est pas installé et utilisé en accord avec le mode d'emploi, celui-ci pourra être la cause d'une interférence nuisible aux communications radio. Il n'est cependant pas garanti qu'une interférence n'ait pas lieu dans une installation en particulier. Si cet équipement cause des interférences nuisibles à la réception des signaux de radio ou de télévision, ce qui peut être détecté en mettant l'équipement sous et hors tension, l'utilisateur peut tenter de corriger cette interférence en prenant une ou plusieurs des mesures ci-dessous:

- Réorienter ou repositionner l'antenne de réception.
- Augmenter l'espacement entre l'équipement et le récepteur.
- Brancher l'équipement sur un circuit différent de celui du récepteur.

En accord avec la Partie 15.21 des règles FCC, tout changement ou modification de ce produit non approuvé expressément par Struers ApS pourra entraîner une interférence radio nuisible et annuler le droit de l'utilisateur de se servir de l'équipement.

EN ISO 13849-1:2015

Toutes les SRP/CS sont limitées à une durée de vie de 20 ans. À l'issue de cette période, tous les composants devront être remplacés.

10 Fabricant

Struers ApS
Pederstrupvej 84
DK-2750 Ballerup, Danemark
Téléphone : +45 44 600 800
Fax : +45 44 600 801
www.struers.com

Responsabilité du fabricant

Les restrictions suivantes doivent être observées. Le non-respect de ces restrictions pourra entraîner une annulation des obligations légales de Struers.

Le fabricant décline toute responsabilité en cas d'erreurs dans le texte et/ou les illustrations dans ce mode d'emploi. Les informations contenues dans ce mode d'emploi pourront subir des modifications ou des changements sans aucun avis préalable. Certains accessoires ou pièces détachées, ne faisant pas partie de la présente version de l'équipement, peuvent cependant être mentionnés dans le mode d'emploi.

Le fabricant ne sera considéré comme responsable des effets sur la sécurité, la fiabilité et la performance de l’équipement que si l’équipement est utilisé, entretenu et maintenu conformément aux instructions du mode d’emploi.

Basé sur : 16527901 D

Déclaration d’incorporation d’une quasi-machine

Fabricant	Struers ApS • Pederstrupvej 84 • DK-2750 Ballerup • Danemark
Nom	Coolimat-2000
Modèle	S/O
Fonction	Unité de recyclage
Type	652
No. de cat.	Filtre à bande 06526129, 06526130, 06526136 06526146, 06526154 Filtre statique 06526229, 06526230, 06526236, 06526246, 06526254

Les machines énumérées ci-dessus sont uniquement destinées à être utilisées avec les machines et les consommables Struers et ne doivent pas être mises en service avant que la machine finale dans laquelle elles doivent être incorporées n'ait été déclarée conforme à cette réglementation, le cas échéant.

No de série

CE Module H, selon une approche globale **UE**

Nous déclarons que le produit mentionné est conforme aux législations, directives et normes suivantes :

2006/42/EC	EN ISO 12100:2010, EN ISO 13849-1:2015, EN ISO 13849-2:2012, EN ISO 13850:2015, EN 60204-1:2018, EN 60204-1-2018/Corr. : 2020
2011/65/UE	EN 63000:2018
2014/30/UE	EN 61000-3-3:2014, EN 61000-3-3:2013, EN 61000-3-3:2005, EN 61000-6-2:2005/Corr.:2005, EN 61000-3-3:2007, EN 61000-6-3-A1:2011, EN 61000-6-3-A1-AC:2012
Normes additionnelles	NFPA 79, FCC 47 CFR Partie 15 Sous-partie B

Autorisé à constituer le dossier technique/
Signataire autorisé

Date : [Release date]

Struers
Ensuring Certainty

en	For translations see
bg	За преводи вижте
cs	Překlady viz
da	Se oversættelser på
de	Übersetzungen finden Sie unter
el	Για μεταφράσεις, ανατρέξτε στη διεύθυνση
es	Para ver las traducciones consulte
et	Tõlked leiate aadressilt
fi	Katso käännökset osoitteesta
fr	Pour les traductions, voir
hr	Za prijevode idite na
hu	A fordítások itt érhetők el
it	Per le traduzioni consultare
ja	翻訳については、
lt	Vertimai patalpinti
lv	Tulkojumus skatīt
nl	Voor vertalingen zie
no	For oversettelser se
pl	Aby znaleźć tłumaczenia, sprawdź
pt	Consulte as traduções disponíveis em
ro	Pentru traduceri, consultați
se	För översättningar besök
sk	Preklady sú dostupné na stránke
sl	Za prevode si oglejte
tr	Çeviriler için bkz
zh	翻译见

www.struers.com/Library